„ISOKERN“ – GREITAI IR LENGVAI MONTUOJAMAS MODULINIS KAMINAS

„Isokern“ – saugi, ilgaamžė ir išbaigta kaminų sistema, skirta prietaisams, kūrenamiems natūralia mediena. Sertifikuota sistema atitinka visus Europos darniojo standarto LST–EN1858:2005 reikalavimus ir turi CE ženklinimą: T450 N1 D 3 G20 / T600 N1 D 3 G50, kur:

T450 – temperatūros klasė Celsijaus laipsniais
N1 – slėgio klasė (sumažinto slėgio)
D – sausas funkcionavimas
3 – atsparumo korozijai klasė
G20 – užtikrina atsparumą suodžių gaisrui, kur 20 nurodo minimalų atstumą iki degių konstrukcijų milimetrais

SVARBU! Netinka prietaisams, kūrenamiems dujomis ar skystuoju kuru!

Kaminas „Isokern“ – tai lengvai ir greitai montuojama kaminų sistema. Vidutinis kaminas (7 m) sumontuojamas per vieną dieną.

„Isokern“ skirtas tokiems prietaisams kaip židiniai, krosnys, pirtys, kurių maksimali galia neviršija 60 kW, o išeinančių dūmų temperatūra nuo 150°C iki 600°C.

„ISOKERN“ KAININININKAS

	Pavadinimas	Matmenys cm	Kaina € be PVM	Kaina € su 21% PVM	Svoris kg
	„Isokern“ blokelis EM 16	36x36x25	17,53	21,21	27
	„Isokern“ blokelis EM 20	40x40x25	17,53	21,21	28
	„Isokern“ klijai, 5kg		8,67	10,49	5
	„Isokern“ klijai, 25kg		21,65	26,20	25
	„Isokern“ klijų maišelis		0,47	0,57	
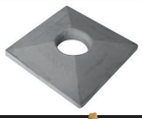	„Isokern“ dengiamoji plokštė EM 16	49x49	51,46	62,27	16
	„Isokern“ dengiamoji plokštė EM 18/20	54x54	51,46	62,27	20
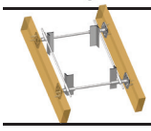	Kamino tvirtinimo prie gegnių laikikliai		130,00	157,30	10
	„Isokern“ sklendė, universalioji		132,25	160,03	4
	„Isokern“ išvalymo durelės 13 x 13 cm		44,06	53,32	2
	„Isokern“ išvalymo durelių rėmelis		15,76	19,06	1
	„Isokern“ apsauga nuo kritulių, iš aliuminio EM 16		85,10	102,97	2
	„Isokern“ apsauga nuo kritulių, iš aliuminio EM 20		85,10	102,97	2

„Monier“, UAB

Laisvės pr. 3,
LT04215 Vilnius

Tel: +370 5 233 3280

ofisas@schiedel.lt
www.schiedel.lt

Kainos galioja nuo 2016-03-01

Part of the **MONIER GROUP**

„ISOKERN“ MONTAVIMO INSTRUKCIJA

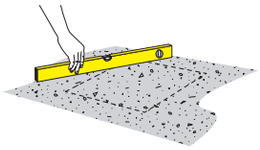

1

Prieš kamino montavimą būtina įsitikinti, kad kamino pagrindas yra horizontalus. Kamino pagrindas turi būti stabilus, atsparus ugniai ir drėgmei (reikia suformuoti hidroizoliacinį sluoksnį prieš kamino montavimą).

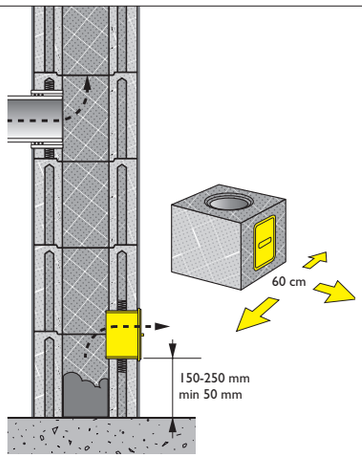

4

Jeigu yra galimybė, pravalos/patikros dureles montuokite žemiau prijungimo vietos. Pažymėkite durelių montavimo vietą ant blokelio paviršiaus. Su elektriniu grąžtu pragręžiokite apibrėžtą perimetrą.
NENAUDOKITE SMŪGINIO GRĘŽIMO. Vidinę apibrėžto kontūro dalį pašalinkite plaktuku ir kaltuku. Iki pravalos/patikros durelių ant grindų turi būti mažiausiai po 60 cm laisvo ploto.

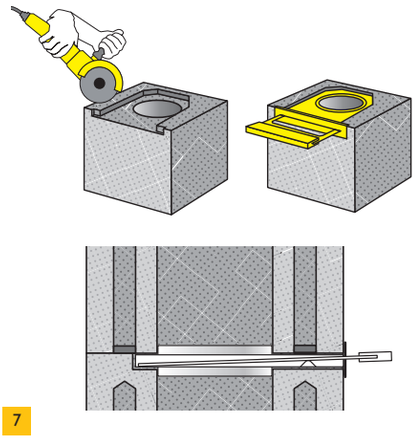

7

Išpjaukite blokelį taip, kad, sumontavus sklendę tarp dviejų blokelių, aukščiau esantis blokelis nesiremtų ant sklendės. Pašalinkite aukščiau sklendės montuojamo blokelio jungiamąją briauną kampiniu šlifuokliu. Sklendės neklijuokite ir niekaip netvirtinkite prie modulinio blokelio, kadangi blokelio ir plieninės sklendės temperatūrinis plėtimasis skirtingas. Esančius tarpus ir angas užpildykite mineraline ar akmens vata.

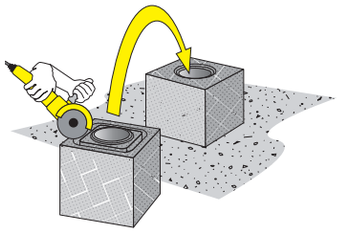

2

Prieš montuodami pirmąjį blokelį kampiniu šlifuokliu pašalinkite jungiamąją briauną, esančią blokelio apačioje (ši operacija reikalinga tik pirmajam blokeliui).
DĖMESIO! Blokelio apačia su atvirais oro tarpais, o viršaus paviršius uždaras. Visi kamino elementai montuojami taip, kad blokelio aklinas paviršius nukreipiamas į viršų, o su oro tarpais į apačią.

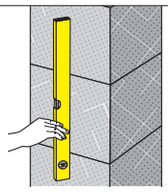

5

Montavimo proceso metu tikrinkite konstrukcijos statumą su gulsčiuku. Modulinio kamino „Isokern“ negali-ma montuoti aukščiau nei 1,5 metro virš pastato stogo. Viršijant šia ribą būtina konsultuotis su „SCHIEDEL kaminų sistemos“ specialistais dėl papildomų tvirtinimų.

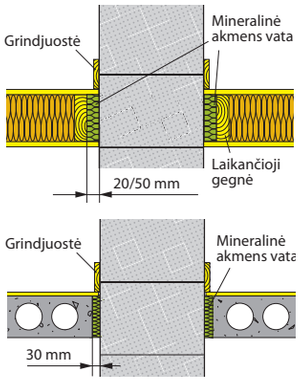

8

Kaminas „Isokern“ negali būti standžiai sumontuotas su statinio konstrukcijomis.
Perėjimuose per betonines konstrukcijas paliekamas 30 mm tarpas, kuris vėliau užpildomas mineraline vata. Jeigu perdanga degi, tai esant T450 temperatūrinei klasei, atstumas nuo kamino išorinės sienelės iki degios konstrukcijos turi būti ne mažesnis kaip 20 mm, jeigu temperatūrinė klasė T600 – 50 mm. Tarpas užpildomas mineraline vata. Rekomenduojamas vatos tankis ne mažesnis kaip 100 kg/m3.

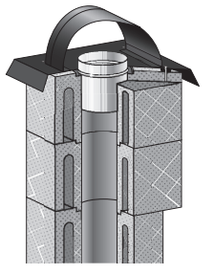

10

„Schiedel“ apskardinimo komplektas: sudėkite skardos lakštus ant kamino ir tarpusavyje sukniedykite komplekte esančiomis kniedėmis. Užtikrinkite, kad tarp skardos lakštų ir blokelio išorinio paviršiaus būtų paliktas 15 mm oro tarpas. Ant kamino viršaus, prieš tai padengę tinko sluoksniu, uždėkite „Schiedel“ dengiamąją plokštę su apsauga nuo lietaus ir pragręžę kampuose angas pritvirtinkite besiplečiančiais kaiščiais (5x50 mm).

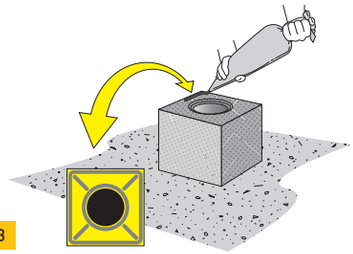

3

Visi kiti moduliniai kamino blokeliai tokia pačia tvarka montuojami vienas ant kito sujungiant juos atspariu karščiui „Isokern“ mišiniu. Klijų sąnaudos ~3 kg / bėginiam metrui. Pripildykite dūmų kanalo siūlę klijų (maždaug 15 mm storio sluoksniu), kad užtikrintume dūmų kanalo sandarumą, po to lygiu sluoksniu paskleiskite klijus blokelio kraštuose. Uždėkite kitą blokelį ir iškart pašalinkite klijų perteklių vidiniame kanale drėgna kempinėle. Neužpildykite oro tarpų, jie yra sudėtinė konstrukcijos dalis ir apsaugo kamino konstrukciją nuo perkaitimo.
DĖMESIO! Nenaudokite jokių kitų mišinių blokeliams montuoti. „Isokern“ karščiui atsparių klijų niekuo negalima pakeisti.

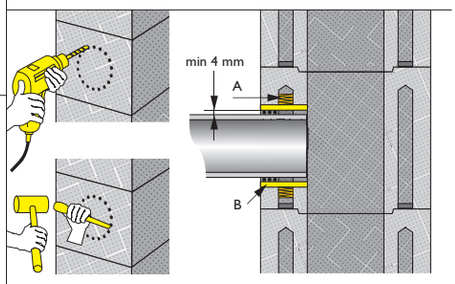

6

Prietaiso prijungimas: pažymėkite prijungimo vietą ant blokelio paviršiaus (15 mm didesnio skersmens nei alkūninio vamzdžio išorinis skersmuo). Su elektriniu grąžtu pragręžiokite apibrėžtą perimetrą. NENAUDOKITE SMŪGINIO GRĘŽIMO. Vidinę apibrėžto apskritimo dalį pašalinkite plaktuku ir kaltuku. Vidinio oro tarpo kraštus užsandarinkite mineraline arba akmens vata (A) ir išlyginkite klijais (B). Jungdami prietaisą, prijungimo alkūninį vamzdį sandarinkite mineraline virvute.

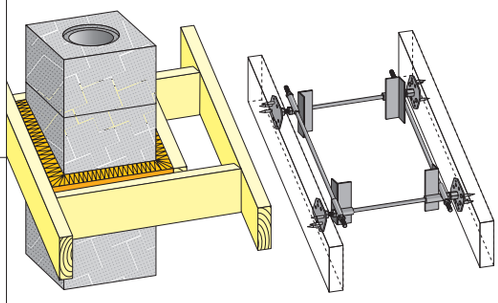

9

Kad būtų užtikrintas kamino stabilumas, jį reikia sutvirtinti perėjimuose per perdangas (žr.: „Montavimo rekomendacijos“). Perėjimuose per stogo konstrukciją sutvirtinkite kaminą „Isokern“ naudodami „Schiedel“ perėjimo per gegnes tvirtinimo komplektą arba suformuokite medinį rėmą ne arčiau nei 50mm atstumu iki kamino konstrukcijos ir tarpą užpildykite atsparia ugniai izoliacine medžiaga.

Daugiau informacijos – **www.schiedel.lt**